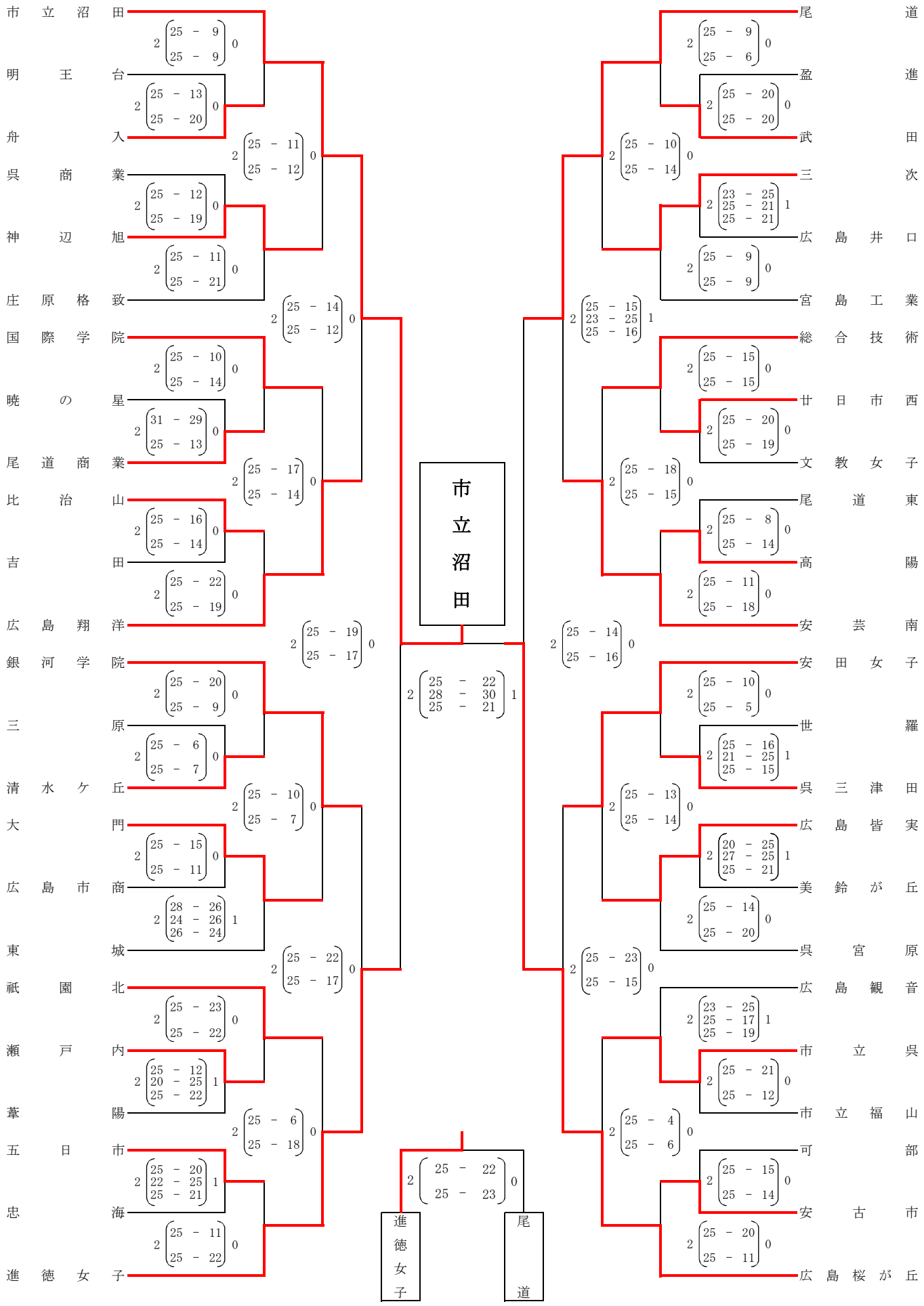第71回広島県高等学校総合体育大会（兼インターハイ予選）
バレーボール種目　女子　試合結果